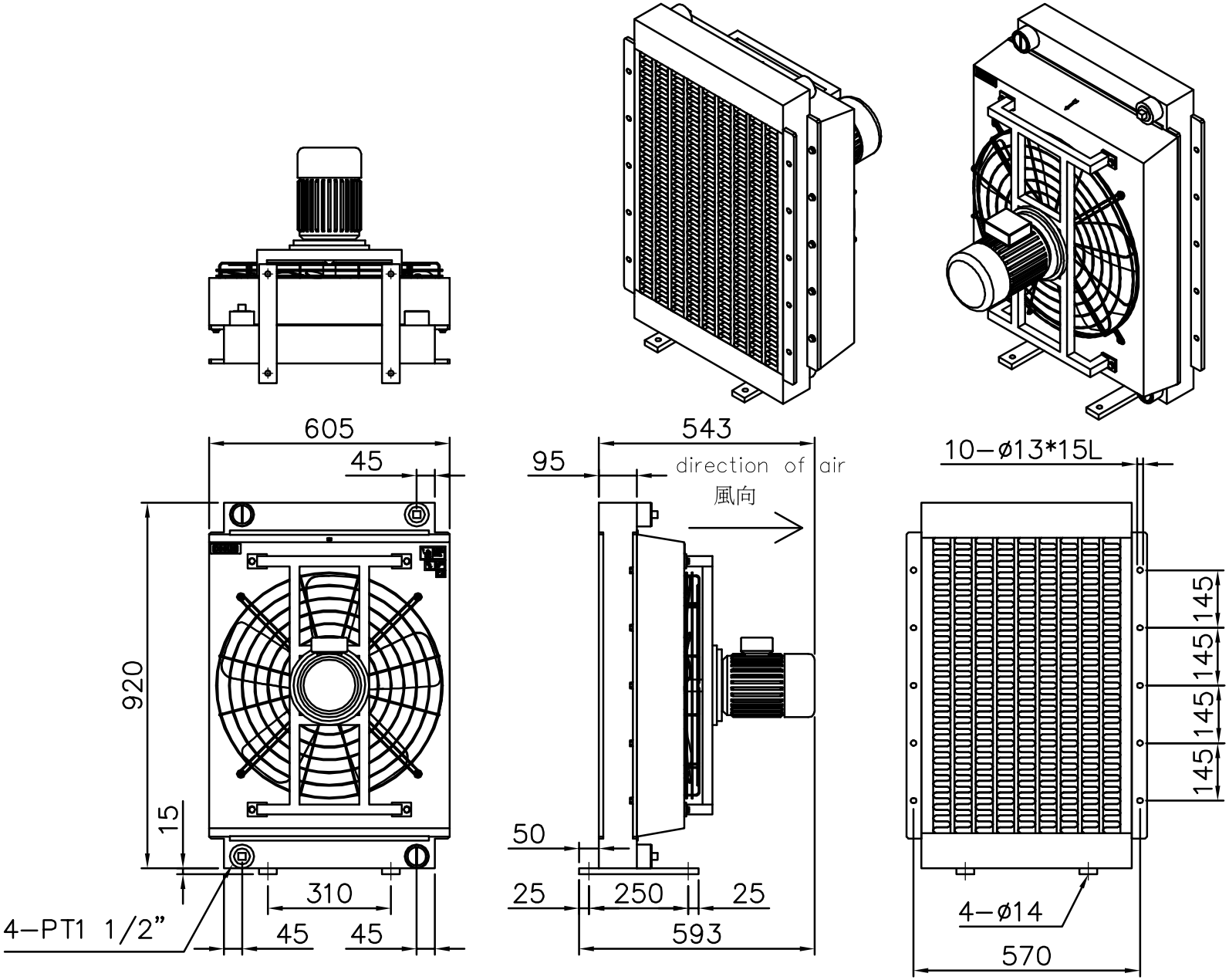

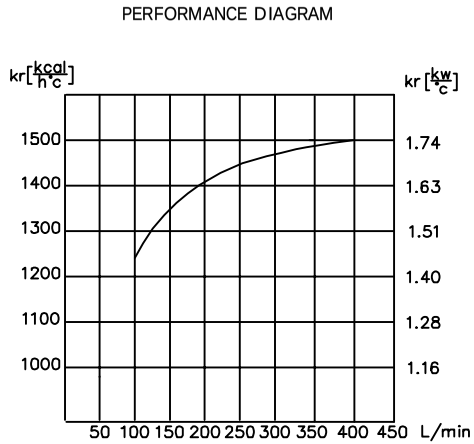

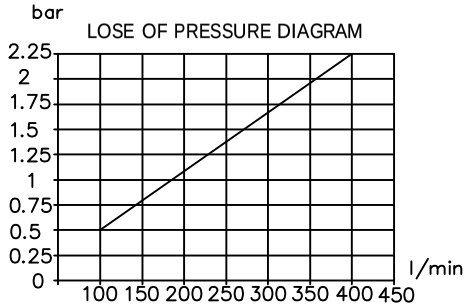

耐 壓 MAX PRESSURE	20 Bar	風扇電壓 VOLTAGE	AC230/380/400/415/440V			氣冷式冷卻器	**AIR/OIL COOLER**
繪 圖 NAME	Peter	材質 MATERIAL	鋁合金 Auminun	流 量 FLOW-RATE	**150–400L/Min**	規 格 MODEL	**AH2342–CA***
日 期 DATE	2010-09-16	冷排厚度 COOLER THICKNESS	100m/m	重 量 WEIGHT	80KG	公 司 COMPANY	COOLBIT

PDF 文件使用 "pdfFactory Pro" ?用版本?建 www.fineprint.cn